平成３０年度愛知県高等学校新人体育大会バスケットボール競技西三河支部予選会

主催　愛 知 県 高 等 学 校 体 育 連 盟

日時　１月１２日（土）　岡崎東(EA,EB)　岡崎西(WA,WB)　愛産大三河(MA,MB)　西尾(NA,NB)　知立(CA,CB)
　　１月１３日（日）　岡崎東(EA,EB)　岡崎西(WA,WB)　愛産大三河(MA,MB)
　　１月１９日（土）　デンソー安城製作所体育館（DA,DB）　安城東（AA,AB）
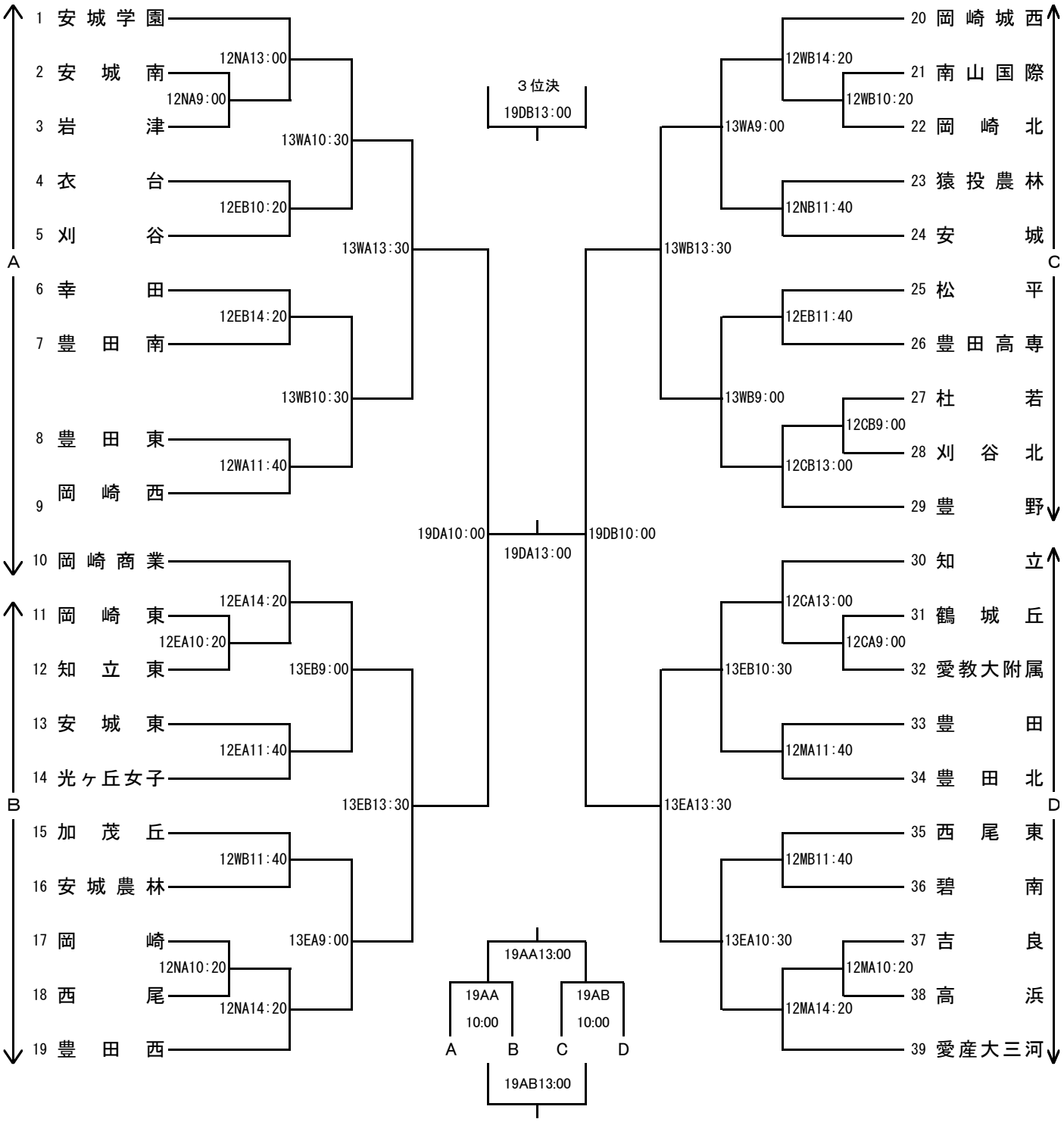
女　子