令和元年度愛知県高等学校新人体育大会バスケットボール競技西三河支部予選会

主催　愛 知 県 高 等 学 校 体 育 連 盟

順位

優勝　安城学園	準優勝　愛産大三河	第3位　岡崎城西	第4位　豊田西
第5位　光ヶ丘女子	第6位　知立	第7位　西尾東	第8位　豊田南

【第6位まで県大会出場】
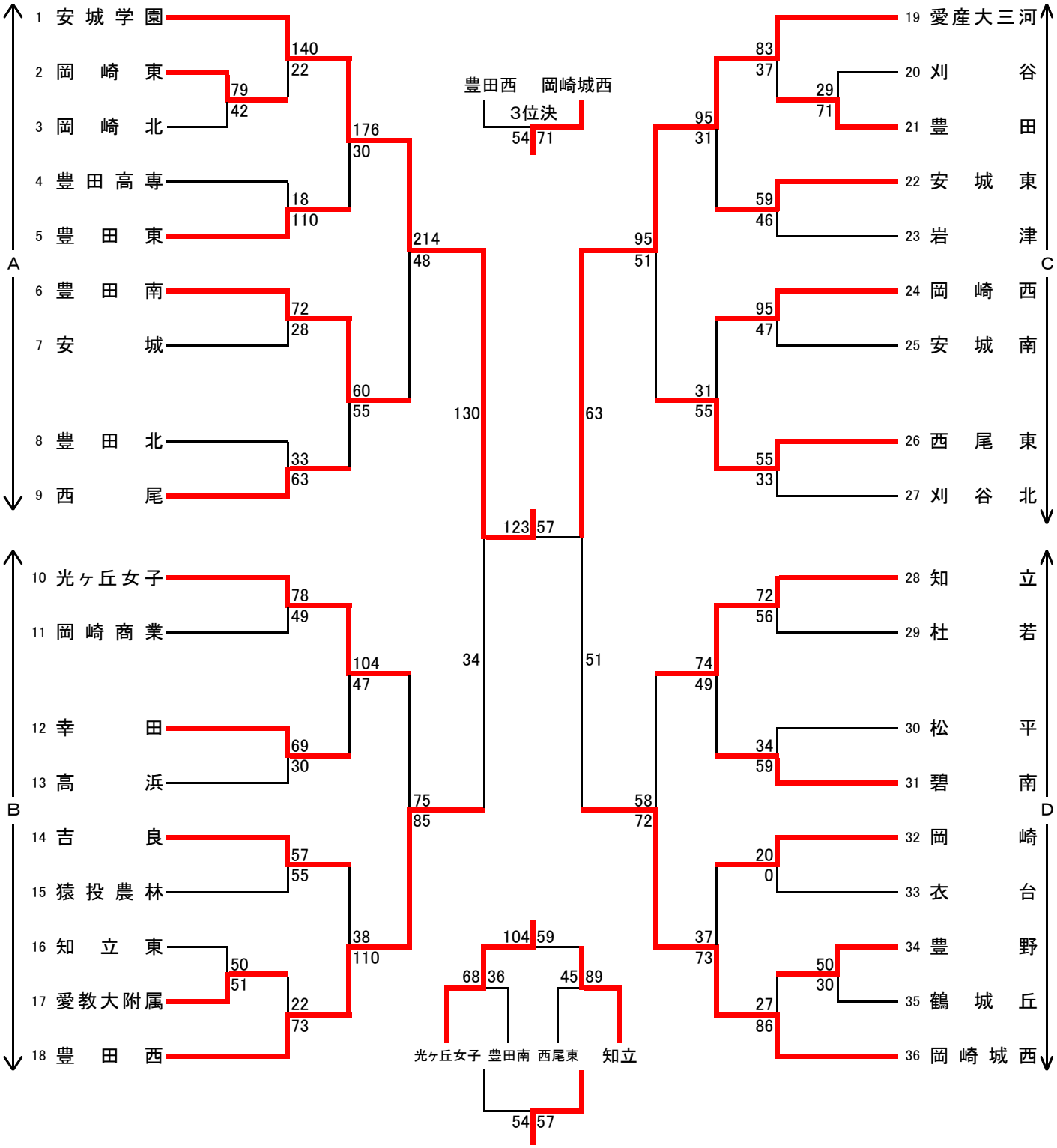
女　子