平成26年度西三河支部バスケットボール競技夏季選手権大会

主催 愛知県高等学校体育連盟

順位

優勝 杜若	準優勝 愛産大三河	第3位 岡崎城西	第4位 豊田東

※ 夏季選手権の県大会は行われません。

男子

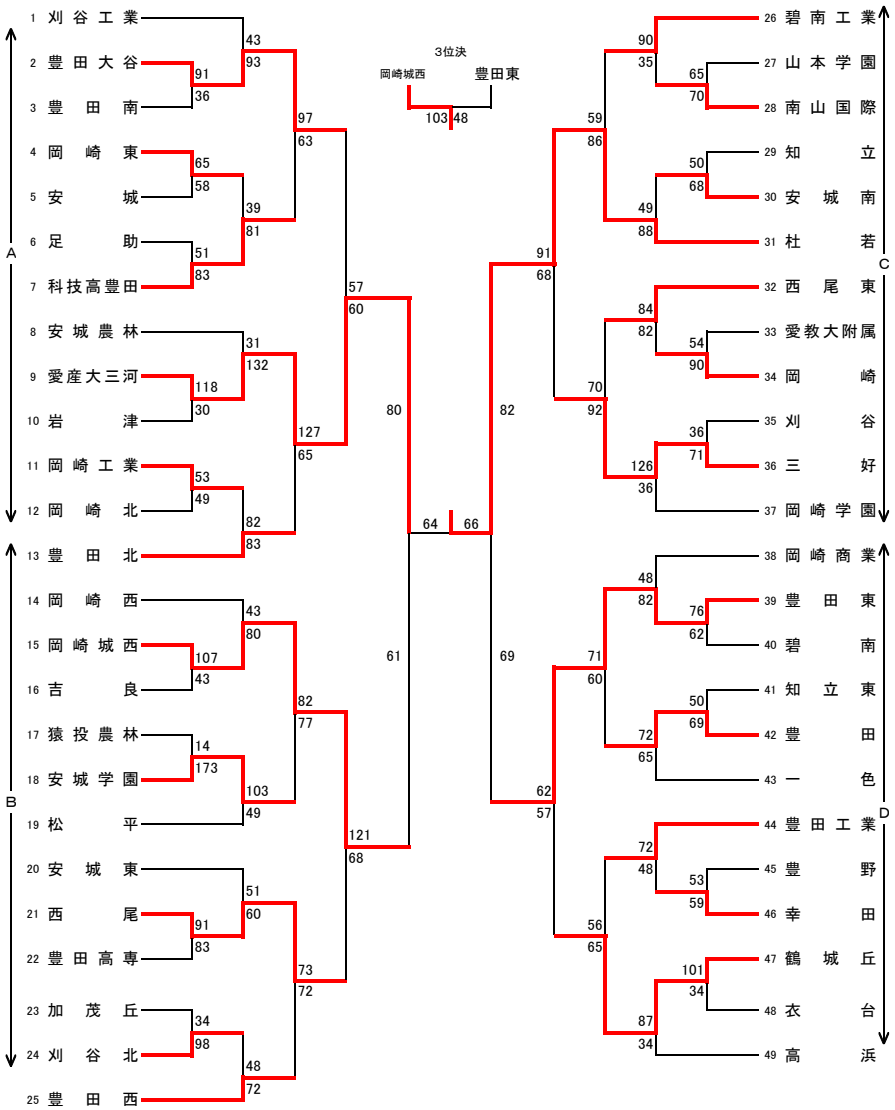

平成26年度西三河支部バスケットボール競技夏季選手権大会

主催 愛知県高等学校体育連盟

順位

優勝 愛産大三河	準優勝 岡崎西	第3位 岡崎城西	第4位 豊野

※ 夏季選手権の県大会は行われません。
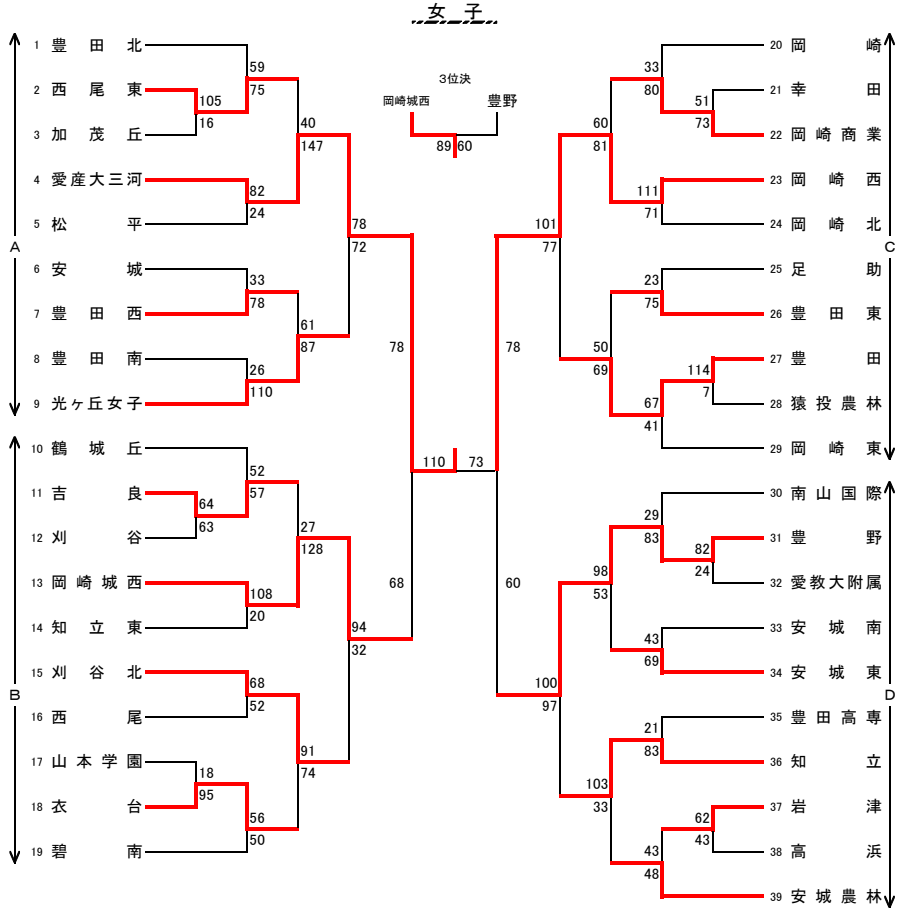
女子