平成25年度　愛知県高等学校新人体育大会バスケットボール競技名南支部予選

優勝　中部大第一　　準優勝　名古屋大谷　　第三位　愛産大工業　　第四位　名城大附属
第五位　松蔭　　第六位　熱田　　第七位　惟信　　第八位　富田

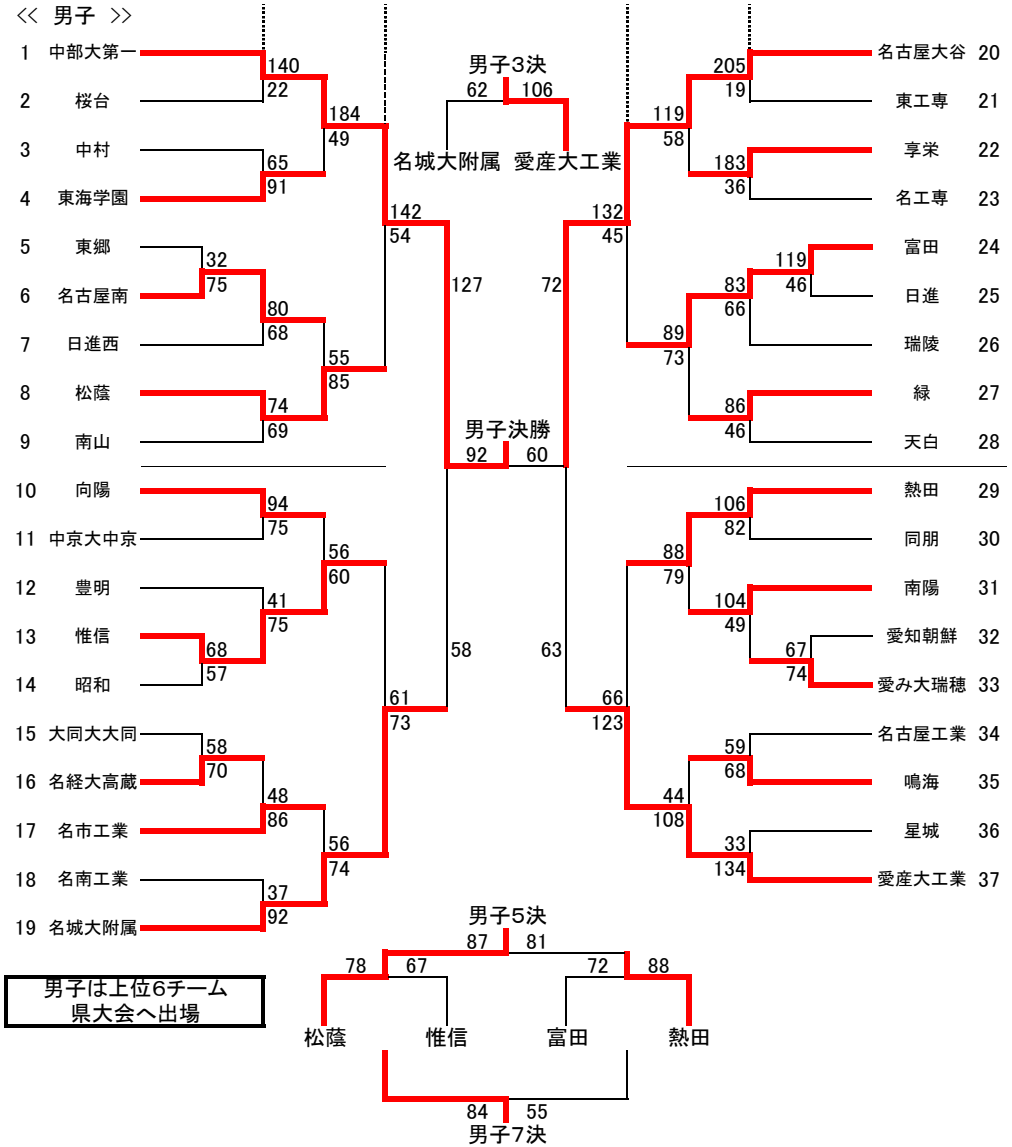

男子は上位6チーム
県大会へ出場

優勝　桜花学園　　準優勝　名経大高蔵　　第三位　星城　　第四位　熱田
第五位　名女大　　第六位　中部大第一　　第七位　惟信　　第八位　中京大中京

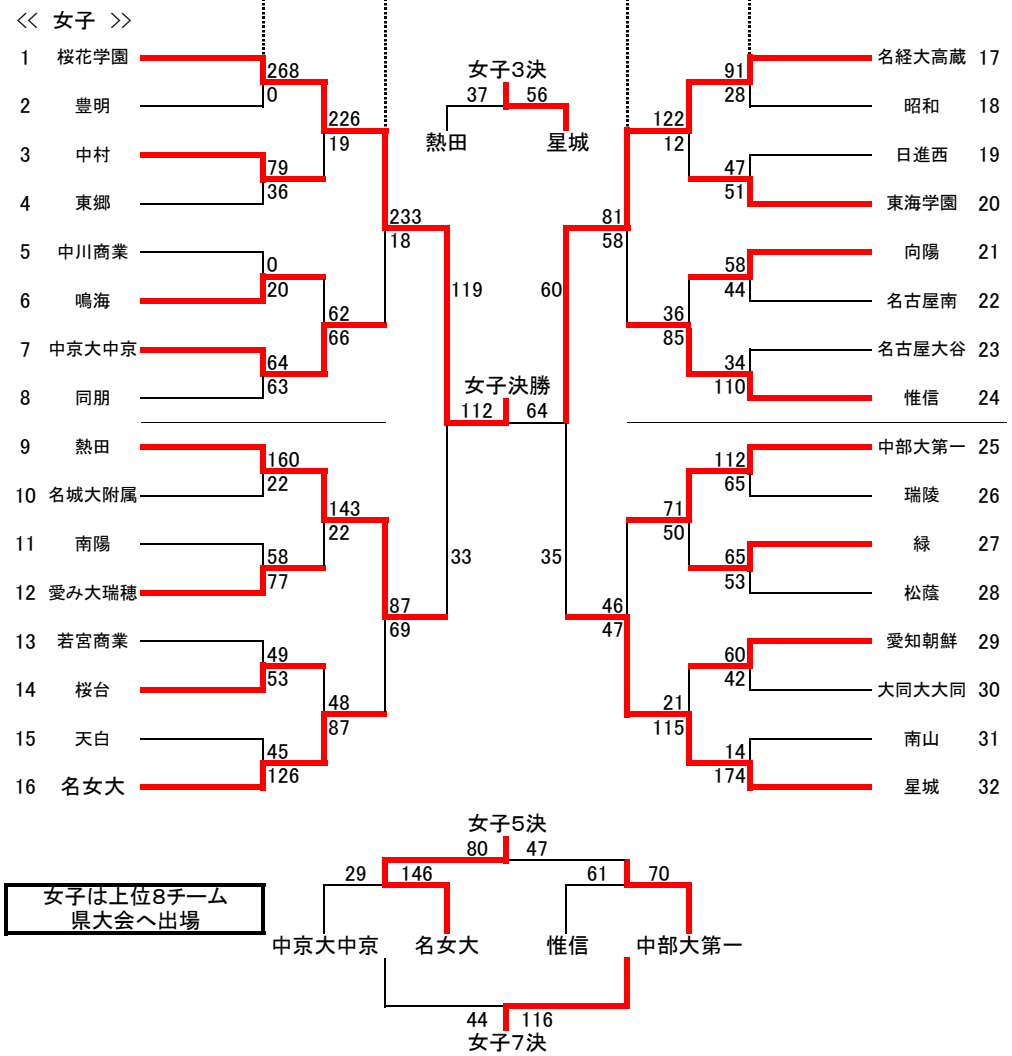

女子は上位8チーム
県大会へ出場