平成２５年度　愛知県高等学校新人体育大会バスケットボール競技　名古屋北支部予選会

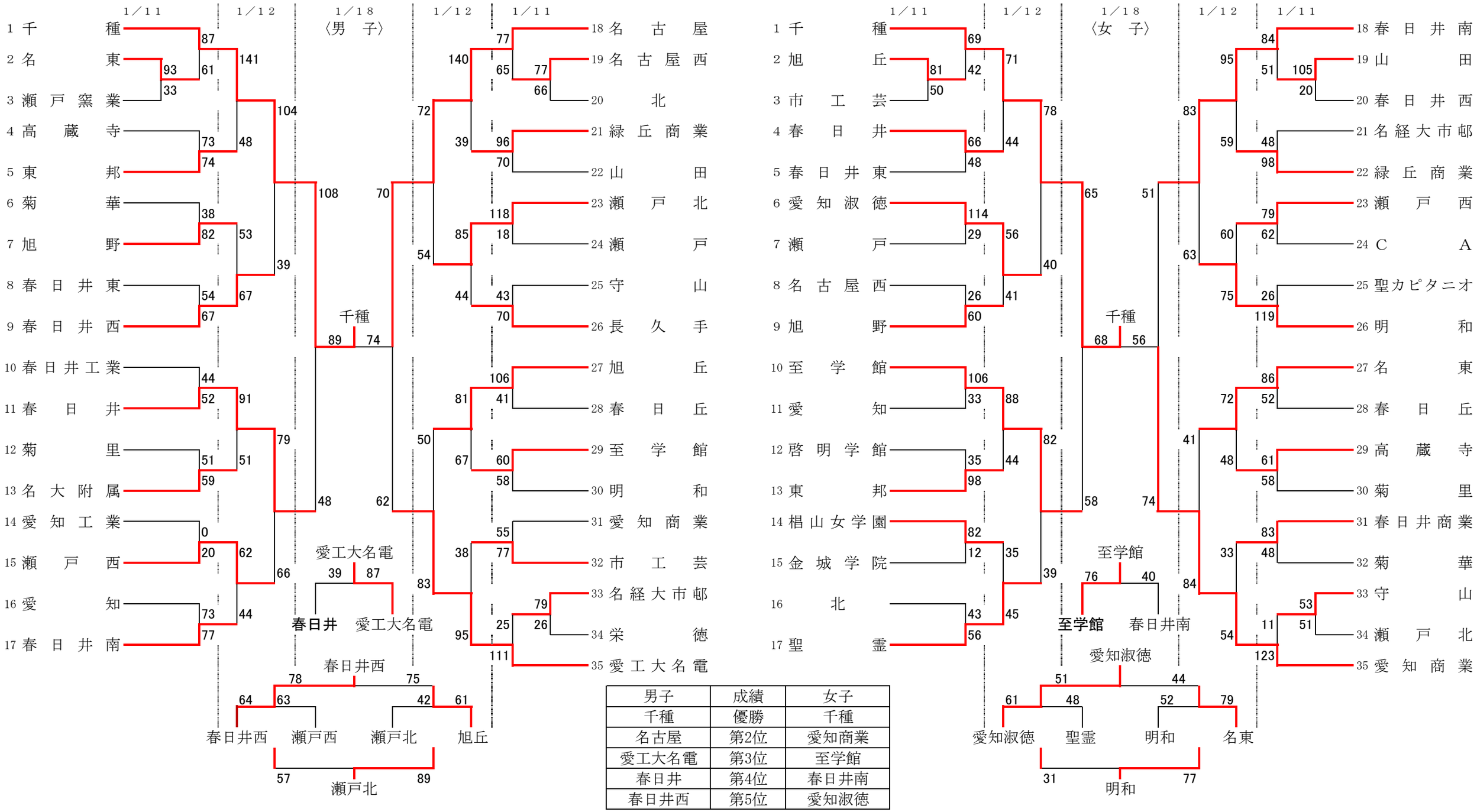

男子	成績	女子
千種	優勝	千種
名古屋	第2位	愛知商業
愛工大名電	第3位	至学館
春日井	第4位	春日井南
春日井西	第5位	愛知淑徳