平成30年度西三河支部バスケットボール競技夏季選手権大会

主催　愛 知 県 高 等 学 校 体 育 連 盟

順位

優勝　安城学園	準優勝　岡崎商業	第3位　愛産大三河	第4位　知立

※　夏季選手権の県大会は行われません。
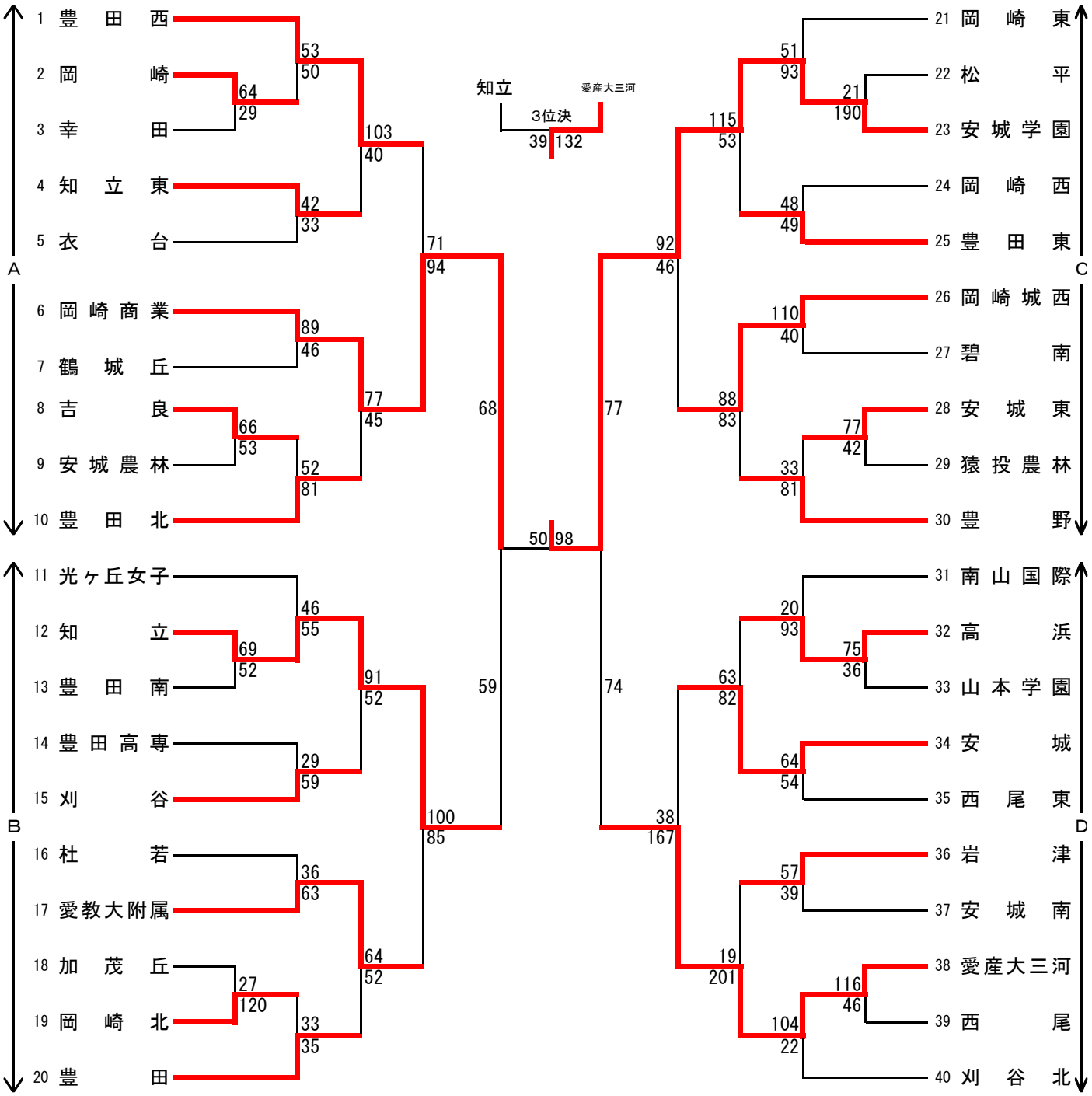
女　子