平成29年度西三河支部バスケットボール競技夏季選手権大会

主催　愛 知 県 高 等 学 校 体 育 連 盟

順位

優勝　岡崎城西	準優勝　豊田大谷	第3位　岡崎西	第4位　鶴城丘

※　夏季選手権の県大会は行われません。
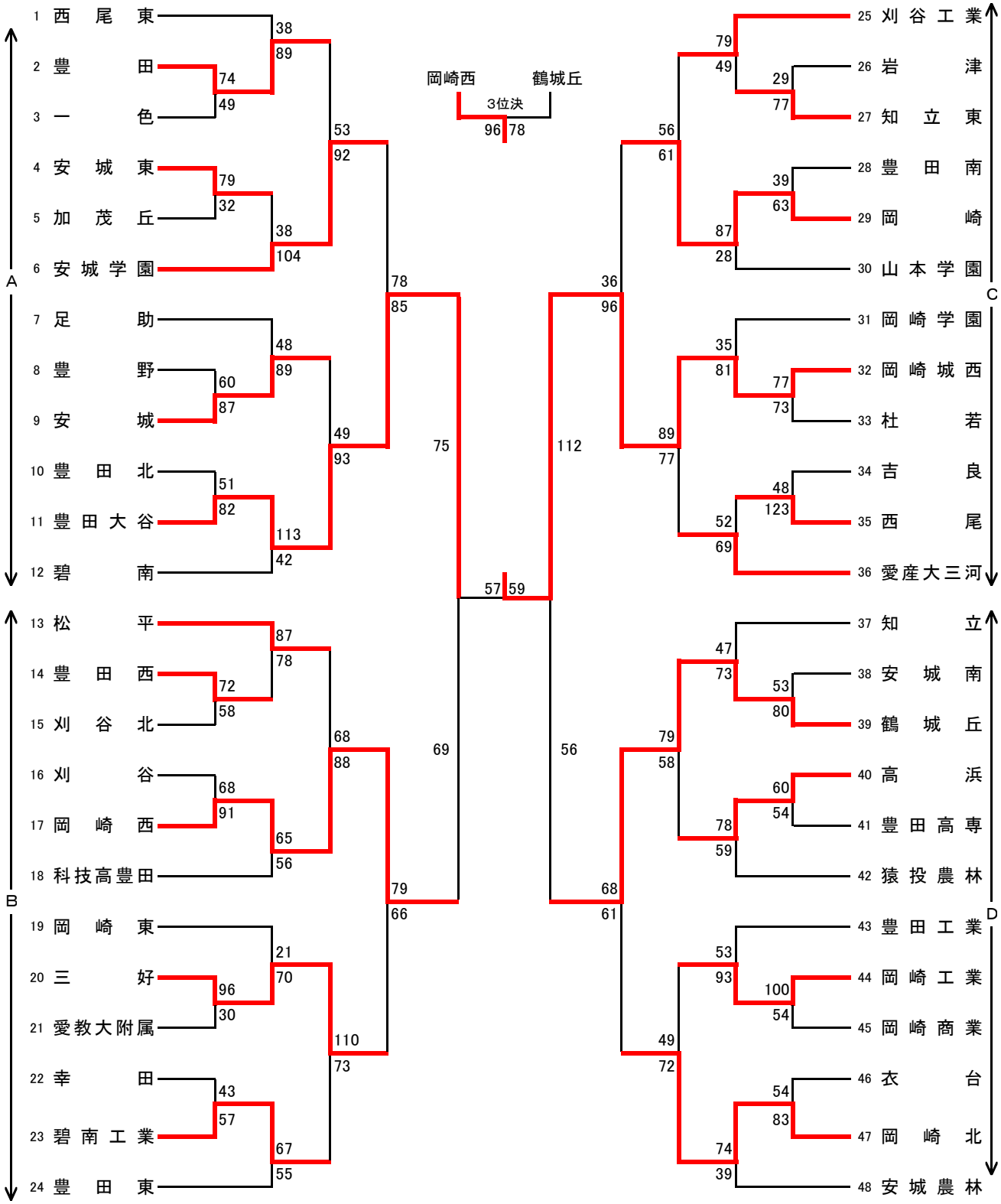
男　子